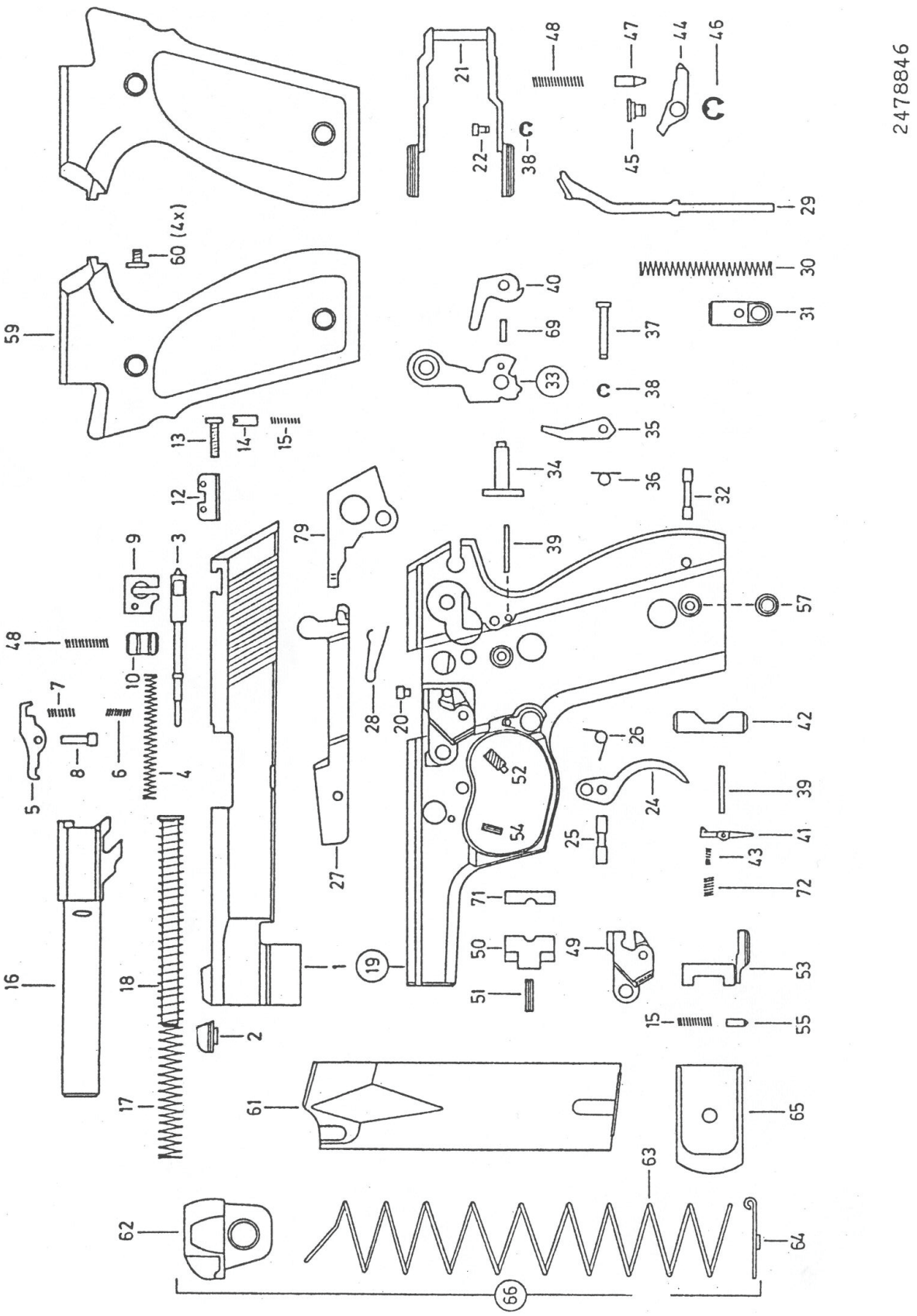
2478846

P. NR.	SACHNR.	BENENNUNG	PG	P. NR.	SACHNR.	BENENNUNG	PG
1	2502062	Verschluss-St	T2	34	2474379	Schlaghebelbolzen P88	N
	2475570	Verschluss-St alt	W2	35	2474409	Abzugklinke P88	I1
2	2336987	Korn 3 Form B x=6,1 P38	W	36	2474417	Drehfeder	A
	2335948	Korn 4 Form B x=5,7 P38	W	37	2474662	Ansatzstift P88	I
	2335930	Korn 5 Form B x=5,4 P38	W	38	2446731	Sicherungsscheibe 1,9	A
3	2474565	Schlagbolzen P88	D1	39	2474263	Zylinderstift B 2,0 H8x18 br	A
4	2363461	Druckfeder	G	40	2474387	Auslösehebel 3,0 P88	T
5	2474514	Auszieher P88	E1		2489252	Auslösehebel 3,15 P88	V
6	2474557	Druckfeder li	A		2489261	Auslösehebel 3,3 P88	V
7	2474549	Druckfeder	A	41	2474247	Magazinhalter P88	C1
8	2474531	Ansatzstift P88	E	42	2474239	Druckbolzen	U
9	2488825	Einlage kpl. P88	D1	43	2163101	Druckfeder	A
10	2489911	Auslösebolzen P88	U	44	2474425	Entspannhebel P88	D1
12	2481731	Visier alt H=10,5	G1	45	2474441	Lagerbolzen P88	F
	2482975	Visier 1 H=8,4 P5C/P88	F1	46	2264919	Sicherungsscheibe 4,0	A
	2482983	Visier 2 H=8,1 P5C/P88	F1	47	2474484	Druckhülse	M
	2482991	Visier 3 H=7,8 P5C/P88	F1	48	2163217	Druckfeder	A
	2483009	Visier 4 H=7,5 P5C/P88	F1	49	2474115	Fanghebel kpl.	O1
	2483017	Visier 5 H=7,2 P5C/P88	F1	50	247 93 11	Verriegelungseinlage	L1
	2483025	Visier 6 H=6,9 P5C/P88	F1	51	213 90 90	Spannstift 3,0x12	A
	2483033	Visier 7 H=6,6 P5C/P88	F1	52	246 16 41	Gewindestift	A
13	2442531	Visierschraube P5	K	53	247 42 71	Rohrhaltehebel	K1
14	2442388	Rastbolzen	N	54	243 94 33	Spannstift 2,0x6	A
15	2441225	Druckfeder	A	55	247 43 01	Raststift	E
16	2474051	Lauf 9x19 P88	I2	57	247 47 51	Ansatzmutter	E
	2489309	Lauf 9x21	J2	59	247 41 40	Griffschale li	T
17	2474077	Druckfeder	G		247 41 31	Griffschale re	T
18	2474069	Schließfederrohr P88	K	60	247 41 58	Flachkopfschraube	E
19	2502071	Griffstück P88	V2	61	247 46 03	Magazingehäuse	T1
20	2474760	Steuerbolzen P88	E	62	247 46 11	Zubringer	D
21	2474450	Bedienhebel P88	K1	63	247 46 20	Magazinfeder	E
22	2474476	Ansatzbolzen P88	F	64	247 46 46	Bodenhalter	N
24	2474166	Abzug P88	H1	65	247 46 38	Boden	J
25	2474191	Abzugbolzen P88	F	66	247 40 42	Magazin	M1
26	2474182	Drehfeder	A	68	247 97 02	Spannstift	A
27	2487381	Abzugstange P88	N1	69	200 35 11	Zylinderstift C2,0H5x6,9	A
28	2474221	Drehfeder	A	71	247 92 81	Pass- Stück 3,54	A1
29	2474336	Schlagstange P88	M		247 92 90	Pass- Stück 3,61	A1
30	2474344	Druckfeder P88	A		247 93 03	Pass- Stück 3,67	A1
31	2474352	Gegenlager P88	M		248 94 22	Pass- Stück 3,73	A1
32	2474361	Querbolzen P88	E	72	247 99 82	Druckfeder li	A
33	2474107	Schlaghebel kpl. P88	K1	79	247 43 95	Auswerfer	G