WALTHER SPORTPISTOLE GSP .32 S&W ab Waffen-Nr. 105 001

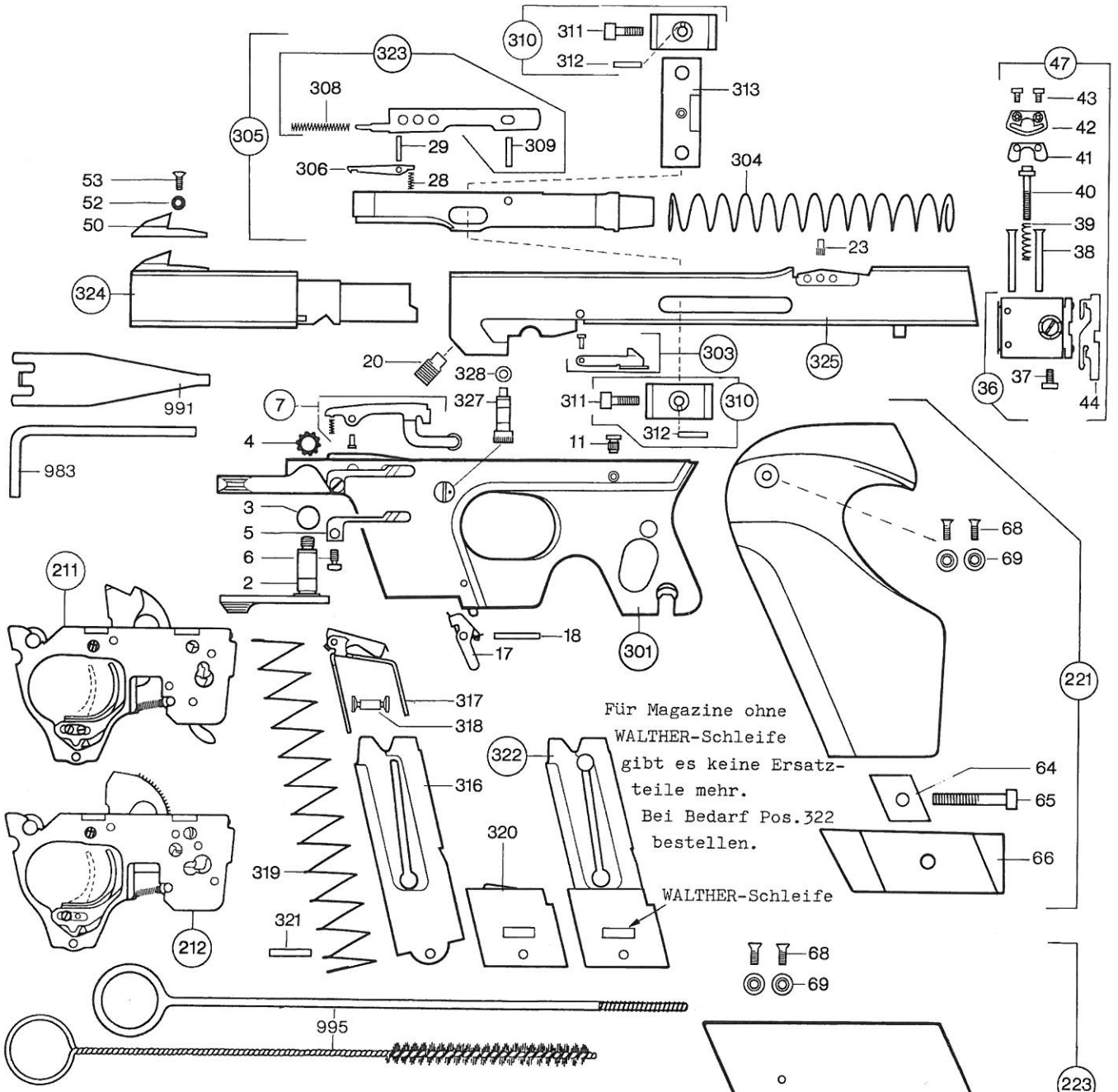

1) wird nicht mehr bevorratet, muß komplett ausgetauscht werden

222 49 92

ERSATZTEILLISTE SPORTPISTOLE GSP .32 S&W

CARL WALTHER

AUSGABE JANUAR 1982

SPORTWAFFENFABRIK

BILD	BENENNUNG	BESTELL-NR	PG
2	SPANNHEBEL	200 44 53	H1
3	ABSTANDSRING	215 92 01	A
4	MUTTER	200 44 61	J
5	RASTFEDER	222 12 09	G
6	ZAPFENSCHRAUBE M4X3	213 83 95	G
7	BAUSATZ FANGHEBEL	232 89 76	P
~~10~~	~~VERRIEGELUNGSBOLZEN~~	~~218 57 25~~	~~Q~~
11	GEWINDEBUCHSE	222 60 06	A
13	SICHERUNG 4 MM NIETBOLZEN	222 14 89	P
14	LAGERBUCHSE	200 44 70	A
15	ANSATZNIET	214 36 07	A
16	DREHFEDER	200 44 88	A
17	MAGAZINHALTER	200 44 29	X
18	ZYLINDERSTIFT A2,5H8X21	213 95 45	A
20	GEWINDESTIFT M8	200 46 23	N
	GEWINDESTIFT M8X0,75	233 71 42	J
23	GEWINDEBUCHSE	200 47 39	I
28	DRUCKFEDER	216 32 76	A
29	PASSKERBSTIFT 2X6	227 08 20	A
36	VISIERKIMME KPL	219 11 81	M1
37	HOEHENSTELLSCHRAUBE	200 48 87	H
38	ANSATZSTIFT 3+0/-0,014	222 10 71	B
	ANSATZSTIFT 3+0,04/+0,026	245 24 56	G
39	DRUCKFEDER	216 33 57	A
40	SEITENSTELLSCHRAUBE	200 46 40	H
~~41~~	~~PASSBLECH~~	~~218 32 51~~	~~G~~
42	RASTBLECH	200 46 82	F
43	ZYL-SCHRAUBE M2,6X3,8	245 29 95	A
44	KIMME 3,2	245 21 11	H
	KIMME 3,5	245 21 38	H
	KIMME 3,8	245 21 20	H
47	VISIER KPL	232 88 79	P1
~~49~~	~~PASSBLECH~~	~~222 72 74~~	~~A~~
50	KORN B=3,5 H=9,6	200 43 81	R
	KORN B=4,2 H=9,6	222 01 05	R
52	FAECHERSCHEIBE V3,2	224 95 61	A
53	GEWINDEFORM.-SCHR M3X7	245 76 61	A
~~64~~	~~EINLEGEMUTTER~~	~~218 94 61~~	~~Q~~
65	ZYL-SCHRAUBE M 5X30	224 93 83	A
~~66~~	~~HANDAUFLAGE LI GSP~~	~~223 06 82~~	~~I1~~
	~~HANDAUFLAGE RE GSP~~	~~223 06 74~~	~~F1~~
~~68~~	~~SENKSCHRAUBE M3X8~~	~~213 81 40~~	~~A1~~
~~69~~	~~ROSETTE~~	~~200 32 28~~	~~A~~
101	ABZUGGEHAEUSE	222 17 64	S1
102	SCHLAGFEDERGEGENLAGER	200 50 42	G
105	NIETSTIFT 3H6X11,5	222 23 02	A
106	SCHRAUBENSICHERUNG	200 51 07	A
107	GEWINDESTIFT M2,6X7	213 84 84	A
117	ABZUGFEDERGEGENLAGER	200 50 51	K
118	FEDERSTELLSCHRAUBE	200 50 85	B
119	PASSSCHEIBE	214 05 43	A
120	FLACHKOPFSCHRAUBE M2,6X6	220 74 94	A
121	SCHRAUBENSICHERUNG	221 90 93	A
122	ABZUG LANG	222 22 30	N
123	ABZUG KURZ	222 50 93	N
124	GEWINDESTIFT	200 50 93	A
125	ABSTANDSRING	243 16 45	A
~~211~~	~~ABZUGEINRICHTUNG 1360GR~~	~~223 12 63~~	~~J2~~
~~212~~	~~TRAININGSABZUG 1360GR~~	~~222 25 07~~	~~J2~~
~~221~~	~~GRIFFSCH L HD KPL GSP~~	~~200 43 64~~	~~J2~~
	~~GRIFFSCH R HD KPL GSP~~	~~200 43 56~~	~~E2~~
~~223~~	~~GRIFFSCH ROHLG RE KPL~~	~~222 10 98~~	~~Q1~~
251	DRUCKFEDER	236 16 55	A
252	HAHN	200 49 92	J1
~~253~~	~~ABZUGKLINKE 2,5 GSP~~	~~245 31 42~~	~~X~~
	ABZUGKLINKE 2,8 GSP	245 31 51	X
	~~ABZUGKLINKE 3,1 GSP~~	~~245 31 69~~	~~X~~
256	ABZUGSTOLLEN	245 31 26	Y
257	DREHFEDER	222 68 55	A
258	FEDERSPANNHEBEL	200 49 84	J
~~259~~	~~ZUGFEDER~~	~~216 26 61~~	~~A~~
260	ABZUGSTANGE GSP	222 22 48	F1
261	DRUCKFEDER	229 73 02	A
301	GRIFF KPL	223 12 55	J2
* ~~302~~	~~VERSCHLUSSGEHAEUSE 32~~	~~232 90 42~~	~~R2~~
303	BAUSATZ AUSSTOSSER	232 90 34	L
304	DRUCKFEDER	226 35 72	A
* 305	VERSCHLUSS-ST 32	221 79 37	J2
306	AUSZIEHER GSP 32	221 80 11	Y
308	DRUCKFEDER	216 31 95	A
309	PASSKERBSTIFT 3X11	214 01 52	A
310	SPANNGRIFF KPL	232 90 69	I1
311	ZYL-SCHRAUBE M5X12	232 76 94	C
312	SCHRAUBENSICHERUNG	232 75 03	A
313	SPANNSTUECK 16,04BREIT	233 18 61	F1
	SPANNSTUECK 16,07BREIT	233 18 53	F1
	SPANNSTUECK 16,10BREIT	233 18 45	F1
	SPANNSTUECK 16,13BREIT	233 18 37	F1
* ~~315~~	~~LAUF M KORN .32~~	~~221 78 48~~	~~M2~~
316	MAGAZINGEHAEUSE 32	221 80 62	I1
317	ZUBRINGER GSP 32	221 80 71	U
318	MAGAZINBOLZEN GSP 32	221 81 27	F
319	MAGAZINFEDER GSP 32	221 81 01	J
320	MAGAZINBODEN GSP 32	221 81 19	L
321	ZYLINDERKERBSTIFT 3X16	227 13 71	A
~~322~~	~~MAGAZIN 32~~	~~221 78 72~~	~~M1~~
323	BAUSATZ SCHLAGBOLZEN	243 86 15	A1
* 324	LAUF M KORN .32	244 05 47	M2
* ~~325~~	~~VERSCHLUSSGEHAEUSE 32~~	~~243 92 55~~	~~R2~~
326	BAUSATZ AUSSTOSSER	244 63 16	L
327	VERRIEGELUNGSBOLZEN	233 54 25	Q
328	PASSSCHEIBE	224 94 56	A
983	SCHRAUBENDREHER 4	217 21 43	H
~~991~~	~~SPEZIALWERKZEUG~~	~~218 77 44~~	~~L~~
995	MESSINGBUERSTE	233 18 29	L
	PUTZSTOCK	217 21 27	J
~~999~~	~~KOFFER M INNENEINTEILUNG~~	~~222 83 27~~	~~V1~~
	~~KOFFER UNIVERSAL KPL~~	~~222 83 19~~	~~V1~~

Waffen-Nr. 100501-105000

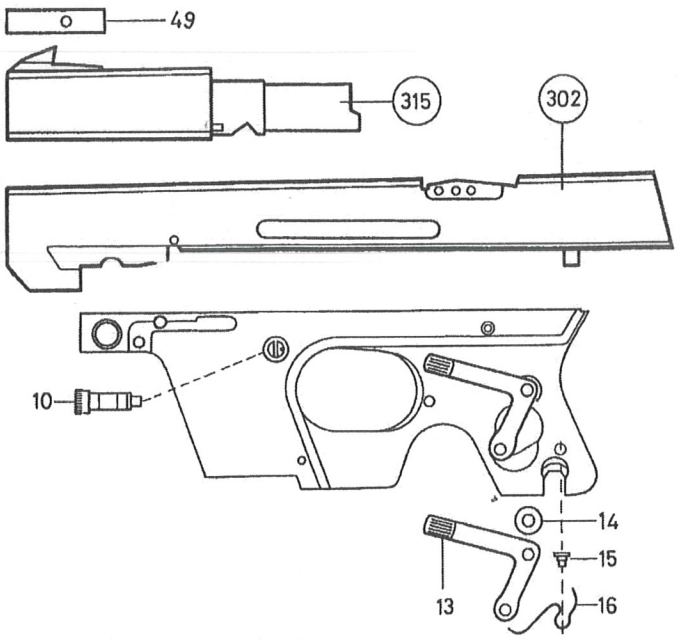

bis Waffen-Nr. 100500

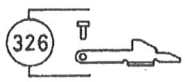

HINWEISE: DIE AUF DER ZEICHNUNG MIT EINEM KREIS VERSEHENEN ZAHLEN SIND UNTERGRUPPEN
NACH JEDER DEMONTAGE VON SICHERUNGSELEMENTEN MUESSEN DIESE NEU ERSETZ WERDEN
* BESTIMMUNGEN DES WAFFENGESETZES BEACHTEN (ERWERB/BESCHUSS)
= DIESE TEILE MUESSEN IM WERK EINGEPASST WERDEN
+ DIESE TEILE WERDEN NICHT MEHR BEVORRATET

Die gelb markierten Artikel sind leider nicht mehr lieferbar.
Für alle anderen Artikel bleibt der Zwischenverkauf vorbehalten.