GSP .22 l.r.

Waffen-Nr.
56501-67000

2190257

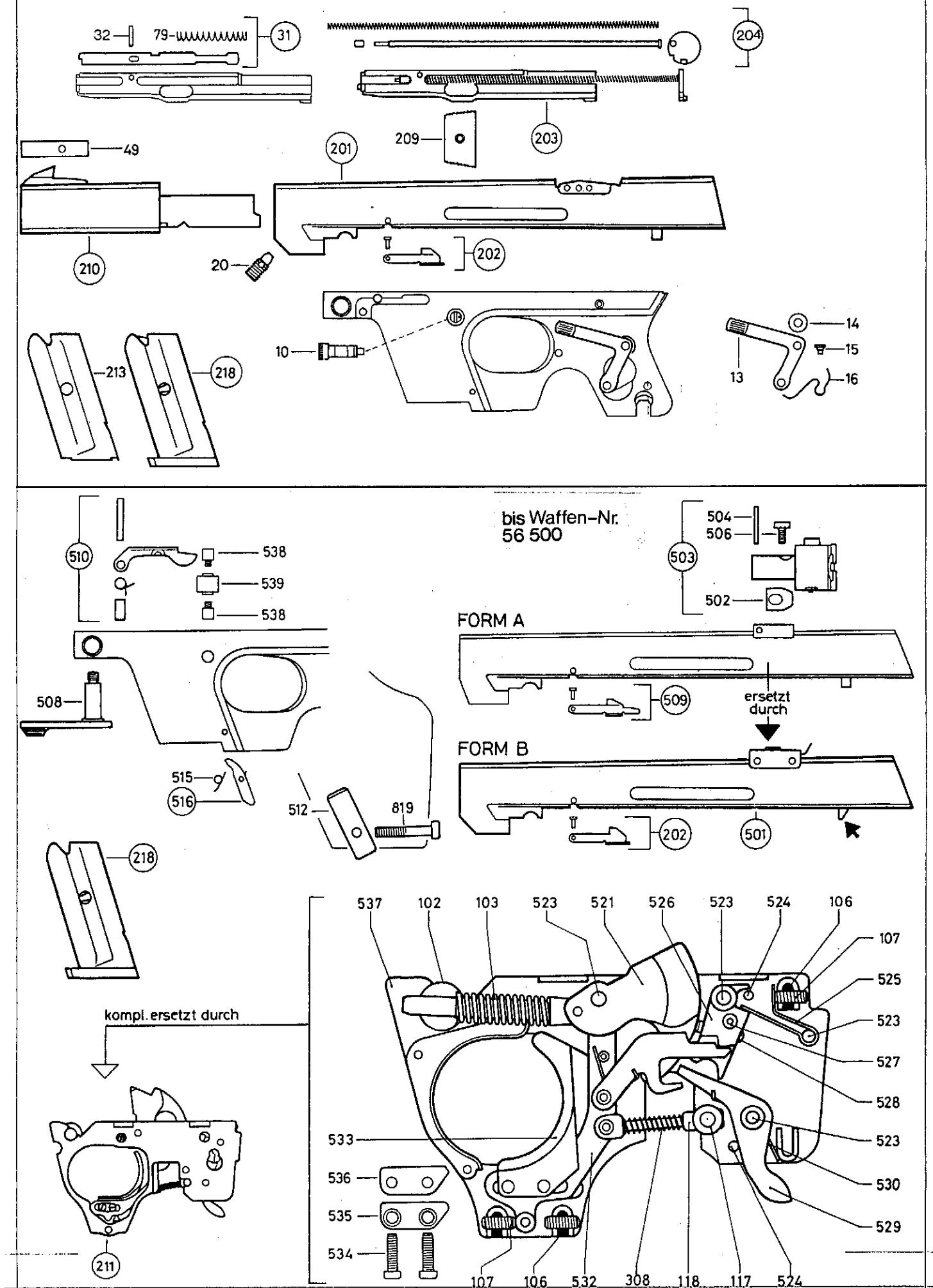

24. 08. 87

ERSATZTEILLISTE GSP .22LR — C A R L W A L T H E R .

AUSGABE JANUAR 1987 — SPORTWAFFENFABRIK

BILD	BENENNUNG	BESTELL-NR	PG
10	VERRIEGELUNGSBOLZEN	210 57 25	Q
13	SICHERUNG 4 MM NIETBOLZEN	222 14 89	P
14	LAGERBUCHSE	200 44 70	A
15	ANSATZNIET	214 36 07	A
16	DREHFEDER	200 44 88	A
20	GEWINDESTIFT M 8	200 46 23	N
31	BAUSATZ SCHLAGBOLZEN 22	232 90 00	Y
32	PASSKERBSTIFT 2,0X10 GEH	227 08 46	A
49	PASSBLECH 0,5	222 72 74	A
79	DRUCKFEDER	221 16 88	A
102	SCHLAGFEDERGEGENLAGER	200 50 42	G
103	DRUCKFEDER	216 40 51	A
106	SCHRAUBENSICHERUNG	200 51 07	A
107	GEWINDESTIFT M2,6X 7 BR	213 84 84	A
117	ABZUGFEDERGEGENLAGER	200 50 51	K
118	FEDERSTELLSCHRAUBE	200 50 85	B
201	VERSCHLUSSGEH+AUSSTOSSER	232 77 91	R2
202	BAUSATZ AUSSTOSSER	232 90 18	L
* 203	VERSCHLUSS-ST GSP 22	200 46 07	J2
204	BAUSATZ VORHOLFEDER GSP	223 08 87	Y
209	SPANNSTUECK	200 46 15	F1
* 210	LAUF M KORN MB GSP 22	200 43 05	M2
211	ABZUGEINRICHTUNG 1000GR	223 08 61	J2
	ABZUGEINRICHTUNG 1360GR	223 12 63	J2
213	MAGAZINGEH. ALT GSP 22	222 57 78	I1
218	MAGAZIN KPL ALT GSP 22	200 43 48	M1
308	DRUCKFEDER	216 31 95	A
* 501	VERSCHLUSSGEH+AUSSTOSSER	223 16 62	R2
502	BLATTFEDER	217 30 69	D
503	VISIERKLAPPE	219 03 89	S1
504	NIETSTIFT 2,5H8X21,4 GEH	222 48 87	A
	NIETSTIFT 2,5H8X24,9 GEH	222 48 95	A
506	HOEHENSTELLSCHRAUBE	219 04 01	J
* 508	SPANNHEBEL	222 65 02	H1
509	BAUSATZ AUSSTOSSER	233 03 26	K
510	BAUSATZ FANGHEBEL FORM A	223 12 12	Q
	BAUSATZ FANGHEBEL FORM B	223 08 79	Q
512	EINLEGEBOLZEN	200 54 09	C
515	DREHFEDER	218 96 40	A
516	MAGAZINHALTER	218 96 23	C1
521	HAHN	219 05 08	I1
523	NIETSTIFT 3,0H9X10,9 GEH	213 98 55	A
524	NIETSTIFT 2,0H9X10,9 BR	213 97 58	A
525	BLATTFEDER 1000 GR	219 06 13	A
	BLATTFEDER 1360 GR	219 06 30	A
526	ABZUGKLINKE	219 05 83	D1
527	SCHRAUBENSICHERUNG	200 51 15	A
528	ZYL-SCHRAUBE M 2,6X10	233 41 78	H
529	SICHERUNGSHEBEL	219 05 41	P
530	DREHFEDER	219 05 75	A
532	ABZUGSTANGE	219 05 24	F1
533	ABZUG-FINGERLAGE	218 99 09	J
534	FLACHKOPFSCHR M2,6X8 BR	213 76 66	A
535	UNTERLEGBLECH	218 99 17	G
536	SCHRAUBPLATTE	218 99 25	G
537	ABZUGGEHAEUSE	219 04 86	S1
538	ZAPFENSCHRAUBE	246 31 72	J
539	SCHLAGFEDERGEGENLAGER	246 31 81	N
819	ZYL-SCHRAUBE M 5X25	213 86 46	A

Die gelb markierten Artikel sind leider nicht mehr lieferbar.
Für alle anderen Artikel bleibt der Zwischenverkauf vorbehalten.

HINWEISE: DIE AUF DER ZEICHNUNG MIT EINEM KREIS VERSEHENEN ZAHLEN SIND UNTERGRUPPEN
NACH JEDER DEMONTAGE VON SICHERUNGSELEMENTEN MUESSEN DIESE NEU ERSETZT WERDEN
* BESTIMMUNGEN DES WAFFENGESETZES BEACHTEN (ERWERB/BESCHUSS)
= DIESE TEILE MUESSEN IM WERK EINGEPASST WERDEN
+ DIESE TEILE WERDEN NICHT MEHR BEVORRATET

4. 09. 87