

Kal. .22 Hornet und .22 Magnum

Kal. .22 l. r.

Abb. 8 und 9

Leichte, formschöne Repetierbüchsen Kal. .22 l.r., .22 Hornet und .22 Magnum. Mit Stecher oder Druckpunktabzug, Schlagbolzensicherung, 5-Schuß-Magazin. Zielfernrohr und Montagen sind Sonderzubehör.

Light, beautifully-shaped repeater rifles Cals. .22 l.r., .22 Hornet and .22 Magnum. With either set-trigger or crisp-release match trigger. Bolt safety. 5-shot magazine. Telescopic sight and mounts are special accessories.

Carabines légères, esthétiques, à répétition, calibre .22 l.r., .22 Hornet et .22 Magnum avec simple ou double detente, sûreté au percuteur, chargeur à 5 coups. La lunette de visée et ses montages sont des accessoires spéciaux.

Carabina de repetición manual ligera, elegante, en cal. 22 l.r., .22 Hornet y .22 Magnum. Con doble disparador de pelo ó disparador de doble recorrido. Seguro de percutor, cargador de 5 tiros. El visor de punteria y la montura son para accesorios.

Technische Daten / Technical data / Caractéristiques techn. / Datos tecnicos		UIT SPEZIAL SPECIAL	UIT-SUPER	UIT-MATCH	UIT-LAUFENDE SCHEIBE	KK-MATCH	KJS	KKJ
Kaliber / Calibre		.22 l. r.	.22 l. r.	.22 l. r.	.22 l. r.	.22 l. r.	.22 l. r. .22 Hornet	.22 l. r. .22 Hornet .22 Magnum
Lauflänge / Length of barrel / Longueur du canon / Largo de cañón	mm	650	650	650	600	650	650	560
Gesamtlänge / Overall length / Longueur totale / Largo total	mm	1120	1120	1110	1085	1210	1125	1035
Abzug * / Trigger / Détente / Disparador		M	M	M	M	M	M od. St	St od. Dp
Patronen im Magazin / Magazine capacity / Capacité du chargeur / Capacidad del cargador		—	—	—	—	—	—	5
Gewicht / Weight / Poids / Peso	ca. kg approx. appr. aprox.	4,7	4,7	5,0	3,9	7,4	3,5	2,7

M = Match
St = Stecher / Set-trigger / Double détente / Doble disparador
Dp = Druckpunkt / Pressure point / avec bossette / Doble recorrido

Modelle UIT / KK-MATCH / KJS

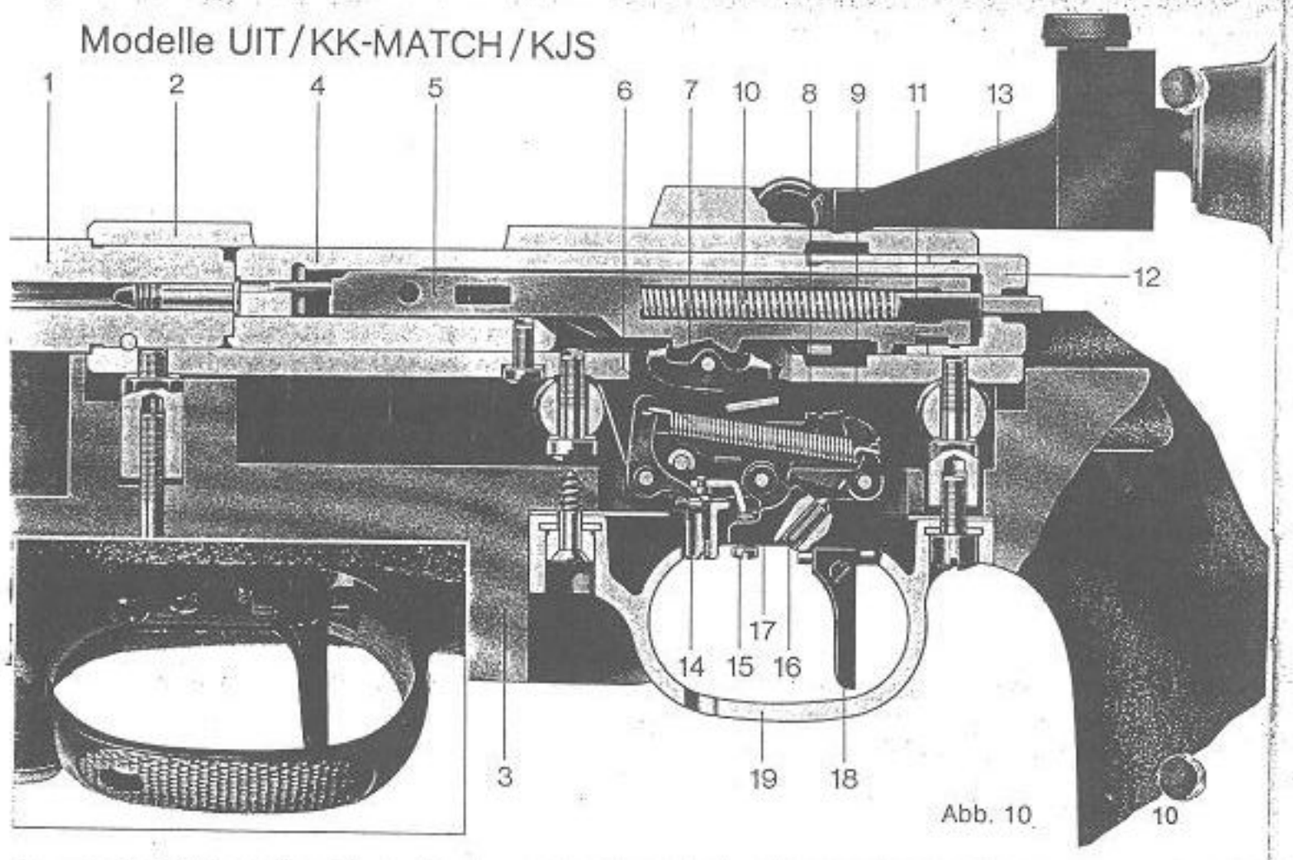

Abb. 10

Schnitt KK-System mit Matchabzug
Sectional view of small-bore rifle action mechanism with match trigger
Vue en coupe du mécanisme KK avec détente Match
Sección mecanismo cal. 22 con disparador Match

1 Lauf
2 Schloßhülse
3 Schaft
4 Kammer
5 Schlagbolzen
6 Zugfeder
7 Schlagbolzenklinke
8 Abzugstollen
9 Abzugklinke
10 Schlagbolzenfeder
11 Federbolzen
12 Sicherung
13 Diopter
14 Regulierschraube für Abzuggewicht
15 Regulierschraube für Vorzugweg
16 Regulierschraube für Druckpunkt
17 Abzugoberteil
18 Verstellbarer Abzug
19 Abzugbügel

1 Barrel
2 Action body
3 Stock
4 Bolt
5 Firing pin
6 Trigger spring
7 Firing pin pawl
8 Sear
9 Tumbler
10 Firing pin spring
11 Spring pin
12 Safety
13 Rear sight
14 Trigger weight Adjustment screw
15 Trigger slack Adjustment screw
16 Let-off point Adjustment screw
17 Upper part of trigger
18 Adjustable trigger
19 Trigger guard

1 Canon
2 Boîte de culasse
3 Crosse
4 Culasse mobile
5 Percuteur
6 Ressort de tension
7 Arrêt de percuteur
8 Gâchette
9 Arrêt de gâchette
10 Ressort de percuteur
11 Axe de ressort
12 Sûreté
13 Dioptre
14 Vis de réglage de la dureté de la détente
15 Vis de réglage du départ du coup
16 Vis de réglage du point de poussée
17 Partie supérieure de la détente
18 Détente réglable
19 Pontet

1 Cañón
2 Caja de mecanismo
3 Culata
4 Cerrojo
5 Aguja percutora
6 Muelle disparador
7 Fiador
8 Palanca del disparador
9 Enganche del disparador
10 Muelle real
11 Guía muelle real
12 Seguro
13 Diopter
14 Tornillo de graduación peso disparador
15 Tornillo de graduación recorrido disparador
16 Tornillo graduación del doble recorrido
17 Parte superior del disparador
18 Disparador ajustable
19 Guardamonte

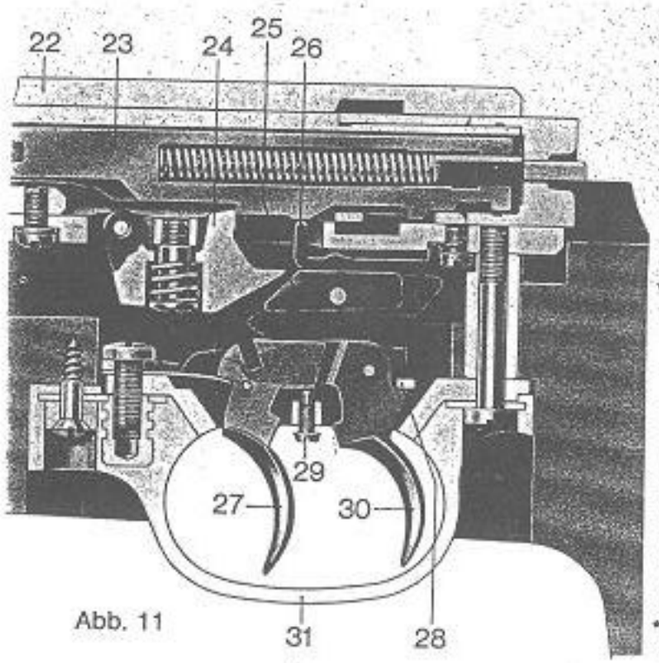

Abb. 11

22 Schloßhülse
23 Schlagbolzen
24 Abzugstollen
25 Druckplatte
26 Druckstück
27 Abzug vorn
28 Stecherfeder
29 Regulierschraube für Stecher*
30 Abzug hinten
31 Abzugbügel

*Der Stecher ist vom Werk günstig eingestellt.

Sectional view of Mod. KJS Cal. .22 l.r., single-shot, with set-trigger

22 Bolt-action sleeve
23 Firing pin
24 Sear
25 Pressure plate
26 Pressure piece
27 Trigger, front
28 Set-trigger spring
29 Regulating screw for set-trigger*
30 Trigger, rear
31 Trigger guard

*The set-trigger is already suitably adjusted by our staff.

Schnitt Matchabzug siehe Abb. 10 (Seite
Sectional view of match trigger, see ill. 10 (page 10)

...e en coupe du mod. KJS, cal. .22 l.r. ...double détente, à un coup

22 Boîte de culasse
23 Percuteur
24 Gâchette
25 Plaque d'appui
26 Pièce d'appui
27 Détente avant
28 Ressort de double détente
29 Vis de réglage de la détente*
30 Détente arrière
31 Pontet

*La double détente est réglée avantageusement en usine.

Sección del mod. KJS cal. .22 l.r. con doble disparador de pelo, un tir

22 Caja del mecanismo
23 Aguja percutora
24 Palanca del disparador
25 Placa de presión
26 Varilla
27 Disparador delantero
28 Muelle del pelo
29 Tornillo de ajuste del pelo*
30 Disparador posterior
31 Guardamonte

*El mecanismo del pelo ha sido afinado en fábrica.

...upe de la détente match, voir fig. 10 (page 10)
...cción disparador Match vease ilus. 10 (pag. 10)

Pflege der Waffe

Vor dem Schießen Lauf trocken durchwischen.
Nach dem Schießen den Lauf mit einem Wergpolster gut reinigen und mit harz- und säurefreiem Öl nachwischen.
Schloß leicht einölen.

Care of the rifle

Before shooting, wipe the bore out with a dry patch.
After shooting, clean the bore thoroughly with a flannel patch, then apply a thin film of non-resinous, acid-free oil to the bore.
Lubricate the action lightly.

Entretien de l'arme

Avant de tirer, passer un chiffon pour sécher le canon, à l'intérieur.
Après le tir, nettoyer soigneusement le canon avec un tampon d'étoupe et graisser avec une huile sans résine ni acide.
Huiler légèrement la culasse mobile.

Cuidado del arma

Secar el interior del cañón antes de disparar.
Despues del uso, limpiese bien el cañón y pasese una baqueta impregnada en aceite exento de resinas ó ácidos.
Aceite ligeramente el cerrojo.

Modell KKJ

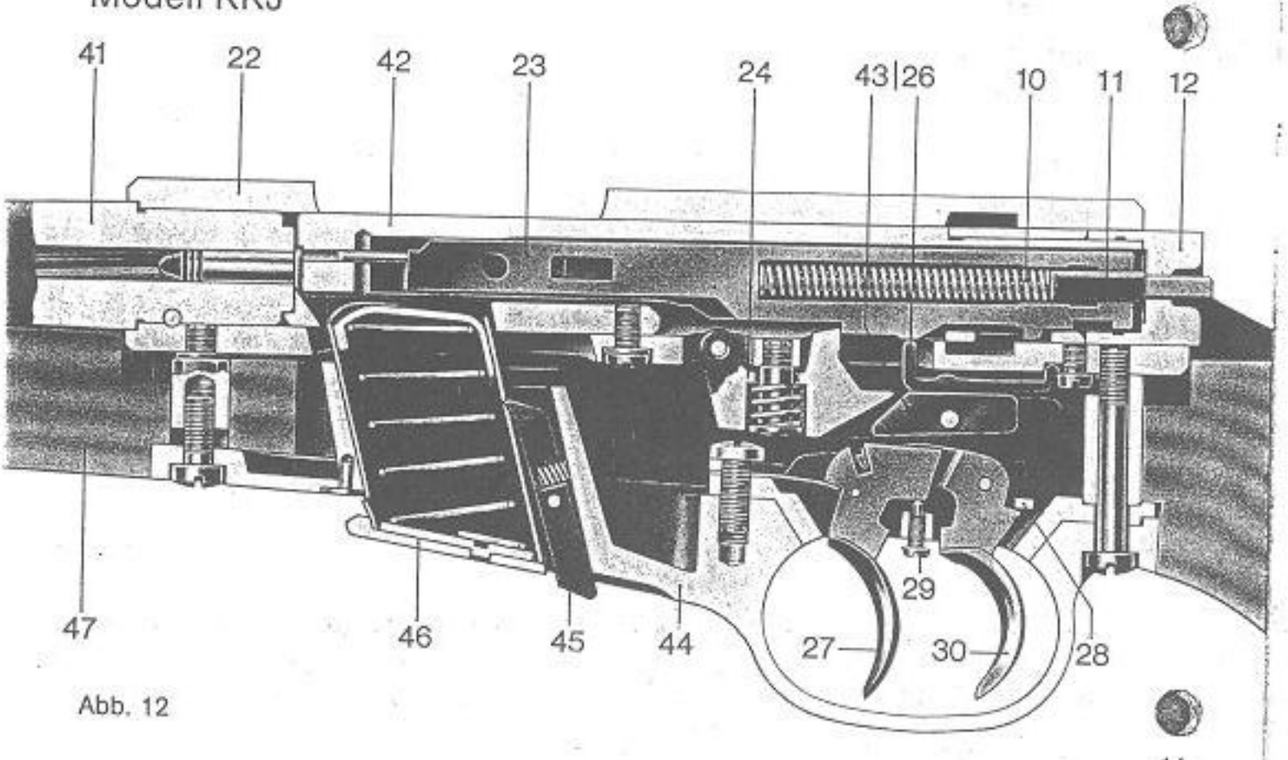

Abb. 12

Schnitt Mod. KKJ Kal. .22 l.r. mit Stecher
Sectional view of Mod. KKJ Cal. .22 l.r., with set-trigger
Vue en coupe du mod. KKJ, cal. .22 l.r. avec double détente
Sección mod. KKJ cal. .22 l.r. con doble disparador de pelo

41 Lauf
22 Schloßhülse
42 Kammer
23 Schlagbolzen
10 Schlagbolzenfeder
11 Federbolzen
12 Sicherung
24 Abzugstollen
26 Druckstück
43 Druckplatte
27 Abzug vorn
28 Stecherfeder
29 Regulierschraube für Stecher*
30 Abzug hinten
44 Kasten
45 Magazinhalter
46 Magazin
47 Schaft

* Der Stecher ist vom Werk günstig eingestellt.

41 Barrel
22 Bolt-action sleeve
42 Bolt
23 Firing pin
10 Firing-pin spring
11 Spring guide
12 Safety
24 Sear
26 Pressure piece
43 Pressure plate
27 Trigger, front
28 Set-trigger spring
29 Regulating screw, set-trigger*
30 Trigger, rear
44 Box
45 Magazine catch
46 Magazine
47 Stock

* The set-trigger is already suitably adjusted by our staff.

41 Canon
22 Boîte de culasse
42 Culasse mobile
23 Percuteur
10 Ressort de percuteur
11 Tige de ressort
12 Sûreté
24 Gâchette
26 Pièce d'appui
43 Plaque d'appui
27 Détente avant
28 Ressort de détente
29 Vis de réglage de la détente double*
30 Détente arrière
44 Bascule
45 Support de chargeur
46 Chargeur
47 Crosse

* La double détente est réglée avantageusement en usine.

41 Cañón
22 Caja del mecanismo
42 Cerrojo
23 Aguja percutora
10 Muelle real
11 Guia muelle real
12 Seguro
24 Palanca del disparador
26 Placa varilla
43 Placa de presión
27 Disparador delantero
28 Muelle del pelo
29 Tornillo de ajuste del pelo*
30 Disparador posterior
44 Cajón
45 Pestillo del cargador
46 Cargador
47 Culata

* El disparador de pelo ha sido afinado en fabrica.

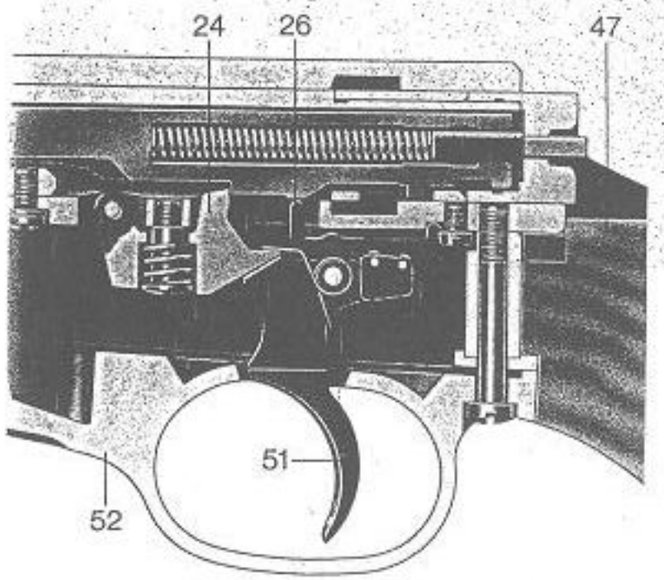

Abb. 13

24 Abzugstollen
26 Druckstück
51 Abzug
52 Kasten
47 Schaft

Sectional view of Mod. KKJ Cal. .22 l.r., with pressure-point trigger

24 Sear
26 Pressure piece
51 Trigger
52 Box
47 Stock

Vue en coupe du mod. KKJ, cal. .22 l.r. avec détente à double bossette

24 Gâchette
26 Pièce d'appui
51 Détente
52 Bascule
47 Crosse

Sección KKJ cal. .22 l.r. con disparador de doble recorrido

24 Palanca del disparador
26 Varilla
51 Disparador
52 Cajón
47 Culata

Das WALTHER KK-Schloß

The WALTHER small-bore rifle action

La culasse mobile WALTHER petit calibre

Cerrojo WALTHER de cal. .22 l.r.

Zerlegen
To dismantle
Démontage
Desmontaje

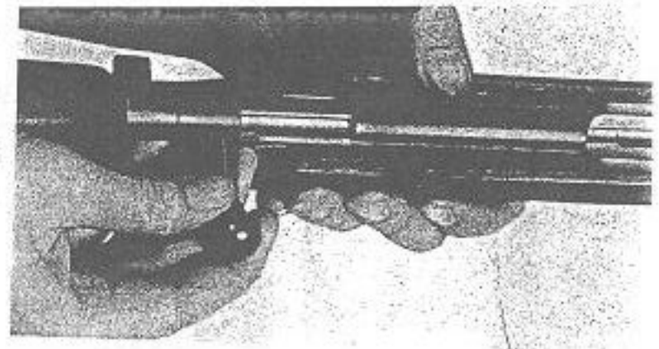

Abb. 14

Kammer öffnen, Schloßhalter mit Daumen eindrücken, Kammer herausziehen.

Open the breech, push the bolt catch in, and withdraw the bolt.

Ouvrir la chambre, enfoncer le support de culasse mobile avec le pouce et retirer la culasse mobile.

Abrir el mecanismo, apretar hacia dentro el pestillo de retención con el pulgar, sacar el cerrojo.

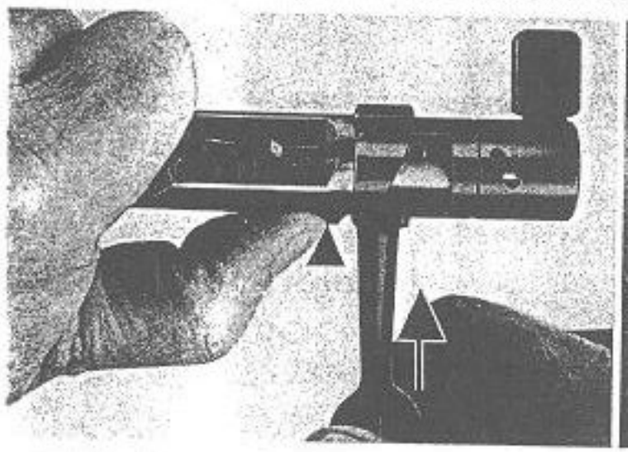

Abb. 15

Sperrhebel eindrücken (Pfeil) und Schlagbolzen durch Drehen des Kammergriffes (Pfeilrichtung) entspannen.

Push the locking lever in (see arrow) and uncock the bolt by turning the bolt handle in the direction of the arrow.

Enfoncer le levier d'immobilisation (voir flèche) et désarmer la batterie en faisant tourner la poignée de la culasse mobile (dans le sens de la flèche).

Apretar hacia dentro el pitón de bloqueo (flecha) y destensar el cerrojo girando la manilla (dirección de la flecha).

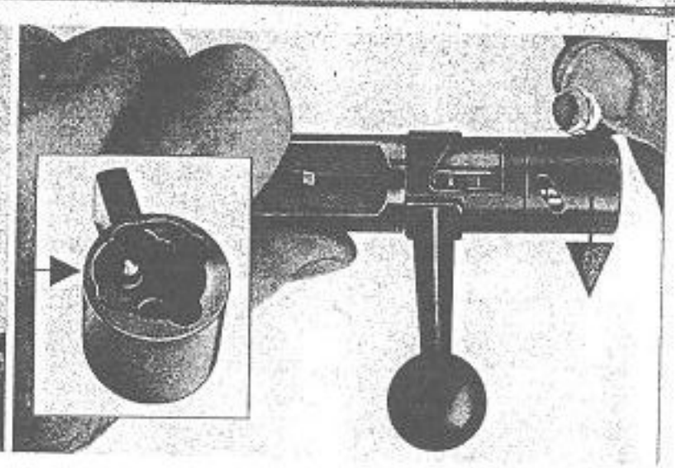

Abb. 16

Sicherungsflügel bis zum Anschlag nach links drehen und Sicherung abziehen. Beachten, daß Rastbolzen nicht herausfällt (Pfeil).

Turn the wing safety fully over to the left and remove the safety lever. See that the arrester pin does not drop out (see arrow).

Faire tourner vers la gauche l'ailette de la sûrêté jusqu'à la butée et déposer la sûreté. Veiller à ce que l'axe d'appui ne tombe pas (flèche).

Girar aleta de seguro hacia la izquierda hasta el tope y extraer seguro. Tenga cuidado de que

Abb. 17

Kammergriff mit Schlagbolzen herausziehen. Auch hierbei auf Rastbolzen achten (Pfeil).

Ill 17

Withdraw the bolt handle and firing pin. Here, too, watch the arrester pin (see arrow).

Fig. 17

Déposer la poignée de culasse mobile avec le percuteur. Dans ce cas également, faire attention à l'axe d'appui (fléche).

Ilus. 17

Separar manilla con varilla percutora. Tener cuidado de que no se caiga la guia muelle (flecha).

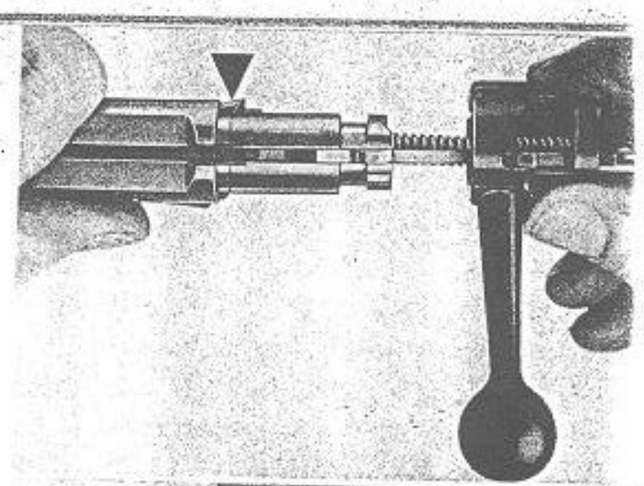

Abb. 18

Schlagbolzenfeder seitlich aus dem Schlagbolzen drücken und mit dem Federbolzen herausnehmen.

Ill. 18

Push the firing pin spring out of the firing pin sideways and remove together with the spring pin.

Fig. 18

Faire sauter latéralement le ressort du percuteur en appuyant et le déposer avec l'axe du ressort.

Ilus. 18

Apretar hacia un lado el muelle real y sacarlo junto con su guia muelle gardamonte.

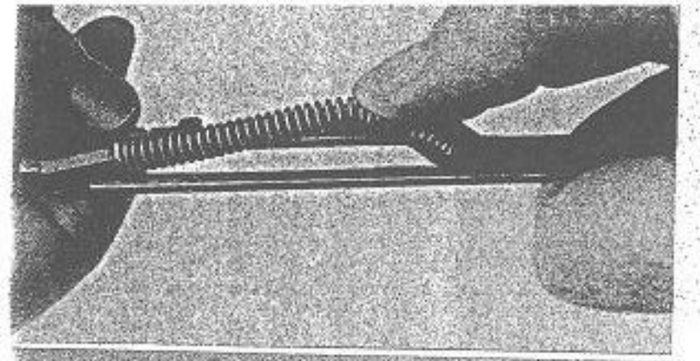

Abb. 19
Schlagbolzenfeder auf Federbolzen aufschieben und in Schlagbolzen einsetzen. Federende auf Nase am Schlagbolzen aufsetzen und Feder eindrücken.

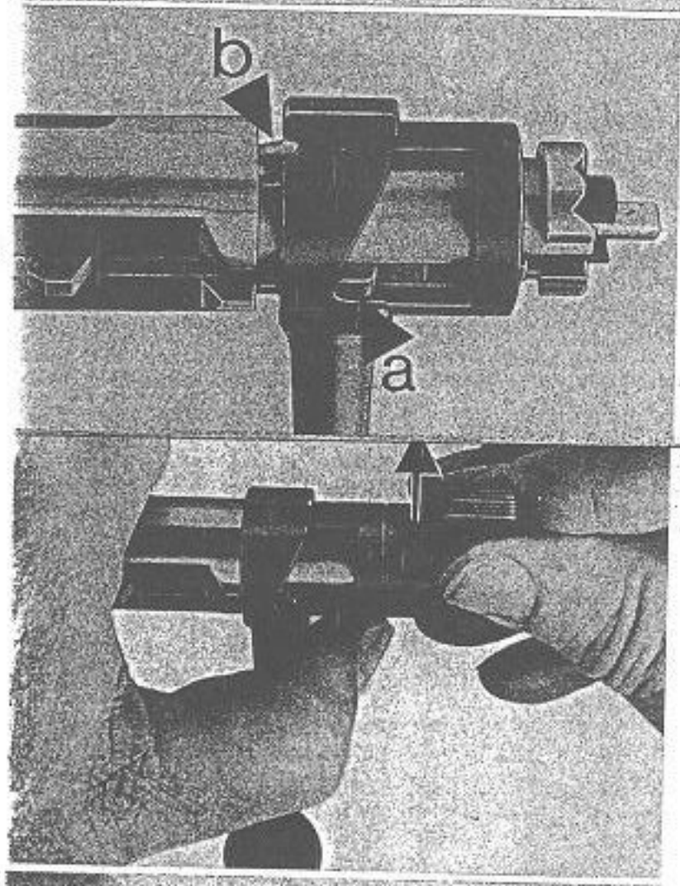

Abb. 20
Schlagbolzen mit Kammergriff in die Kammer einführen (siehe Bild 53).
Es ist zu beachten: Die Schlagbolzenspitze muß in die Bohrung in der Kammer eingespielt werden, die Nase am Schlagbolzen in der Aussparung am Kammergriff vorn liegen (Pfeil a).
Der Rastbolzen muß in die Rast vor der Kammerwarze eingreifen (Pfeil b).

Remontage

III. 19
Push the firing pin spring on to the spring pin and insert in the firing pin. Seat the end of the spring on the nose at the rear end of the firing pin and push the spring in.

Fig. 19
Glisser le ressort de percuteur sur l'axe du ressort et le monter sur le percuteur. Placer l'extrémité du ressort sur l'ergot du percuteur et enfoncer le ressort.

Montaje

Ilus. 19
Colocar el muelle real sobre la guia muelle gardamonte e introducir en la varilla percutora. Meter el extremo libre del muelle en el saliente de la varilla percutora y apretar el muelle.

III. 20
Shove the firing pin and bolt handle into the bolt (see ill. 53). Note: The point of the firing pin must be played into the bolt. The nose on the firing pin must slip into the recess at the front of the bolt handle (see arrow a). The detention bolt must engage in the notch in front of the bolt lug (see arrow b).

Fig. 20
Introduire le percuteur avec la poignée de culasse mobile dans la chambre (voir fig. 53). Veiller à ce que la pointe du percuteur pénètre facilement dans l'alésage de la chambre et à ce que l'ergot du percuteur se trouve sur le devant dans l'évidement pratiqué dans la poignée de la culasse mobile (flèche a). L'ergot doit pénètrer dans l'encoche prévue avant le téton de la chambre (flèche b).

Ilus. 20
Introducir la varilla percutora con la manilla en el cerrojo (vea ilus. 53). Ponga atención: la punta de la varilla percutora tiene que meterse en el agujero del cerrojo y el diente del percutor tiene que introducirse en el alojamiento correspondiente de la manilla, en su parte delantera (flecha a). El pitón de sujeción debe engancharse en la ranura de la parte delantera del corrojo (flecha b).

Abb. 21
Sperrhebel eindrücken. Kammergriff an Kammer andrücken und mit Daumen festhalten. Sicherung aufsetzen (der Sicherungsflügel muß dabei im rechten Winkel zum Kammergriff stehen) Sicherungsflügel bis zum Einrasten nach rechts drehen.

III. 21
Push the locking lever in. Push the bolt handle against the bolt and hold it with the thumb. Mount the safety (the wing safety lever must be set at a 90° angle to the bolt handle). Turn the wing safety lever fully over to the right until it engages. The "snap" can be felt.

Fig. 21
Enfoncer le levier d'immobilisation. Appuyer sur la poignée de la culasse mobile et l'immobiliser avec le pouce. Mettre la sûreté (l'ailette de sûreté doit être perpendiculaire à la poignée de la culasse mobile) puis tourner vers la droite jusqu'à enclenchement.

Ilus. 21
Meter palanquilla de bloqueo. Apretar la manilla al cerrojo y sujetarla con el pulgar en esa posición. Colocar el seguro (la aleta de seguro debe estar en angulo recto hacia la manilla del cerrojo) y girarlo hacia la derecha hasta que se enganche.

Abb. 22
Schlagbolzen durch Linksdrehen des Kammergriffes spannen. Auch hierbei ist ein Einrasten spürbar.

III. 22
Cock the bolt by turning the bolt handle to the left. Here too, the engaging "snap" can be felt.

Fig. 22
Armer la batterie par rotation sur la gauche de la poignée de la culasse mobile. Dans ce cas également, on sent un enclenchement.

Ilus. 22
Montar el cerrojo girando hacia la izquierda la manilla. Se oirá un clic cuando esté montado.