WALTHER

G22

WALTHER

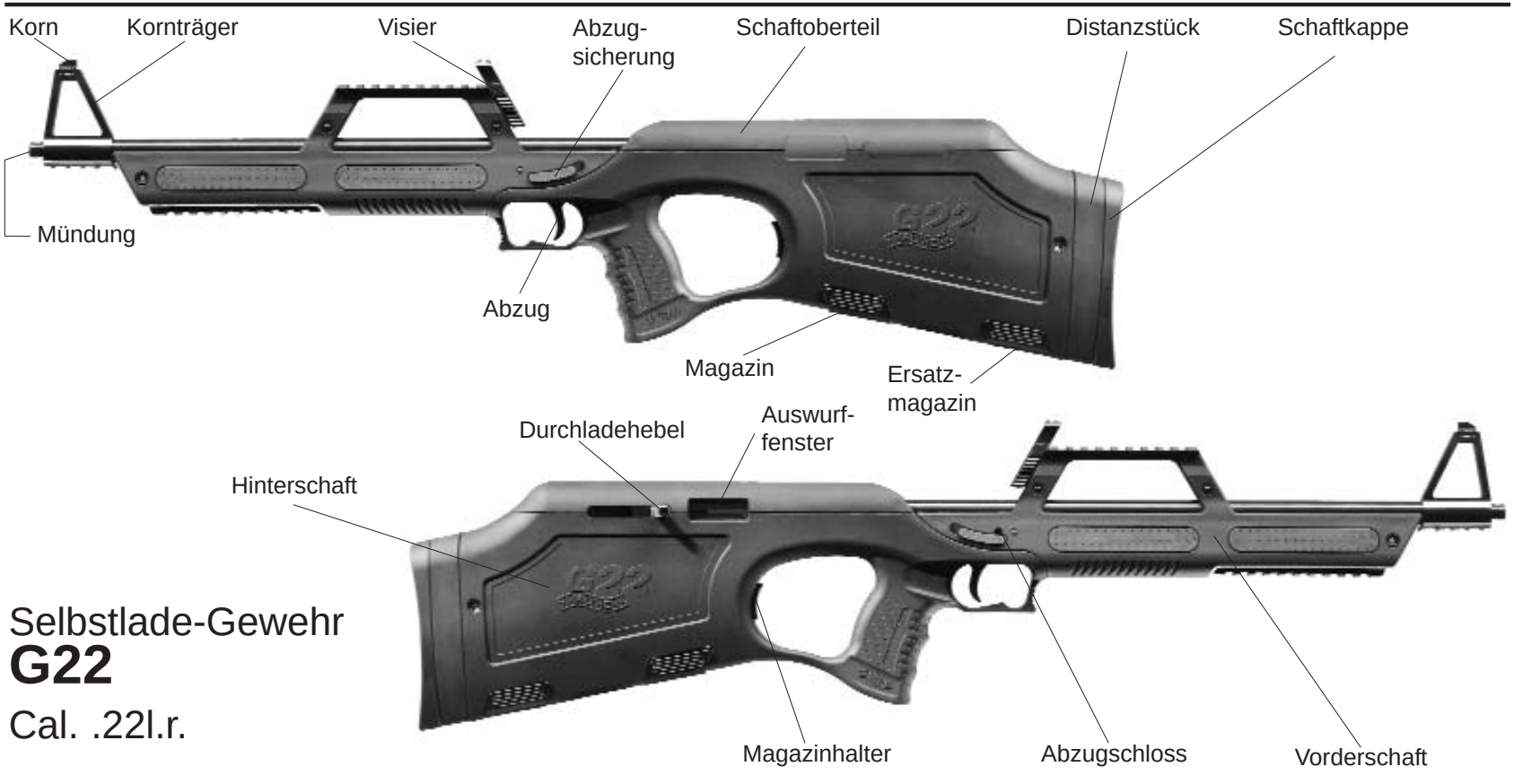

Selbstlade-Gewehr

G22

Cal. .22l.r.

Bedienungsanleitung

D GB F E I

Wichtige Hinweise über den Umgang mit Waffen

Gehen Sie davon aus, dass auch die sicherste Waffe durch unsachgemäßen Umgang für Sie und andere gefährlich werden kann. Machen Sie sich zuerst anhand der Bedienungsanleitung mit der Funktion und Handhabung der Waffe vertraut. Gehen Sie auch mit der ungeladenen Waffe so um, als wenn sie geladen wäre.



Beachten Sie stets: Keinen Finger am Abzug, außer zur gewollten Schussabgabe. Halten Sie die Waffe immer so, dass Sie und Unbeteiligte nicht gefährdet sind.



Vorsicht: Durch die verkürzte Bauweise der Waffe besteht die Möglichkeit vor die Mündung zu greifen. Achten Sie bitte stets darauf, dass Sie die Hände hinter der Mündung halten!

Wenden Sie bei der Bedienung, beim Zerlegen und beim Zusammenbau nie Gewalt an. Sicherheit ist nur gewährleistet, solange sich die Waffe in einwandfreiem Zustand befindet. Unsachgemäße Handhabung und mangelnde Pflege können die Funktion und Sicherheit der Waffe beeinträchtigen.
Beachten Sie, dass die Waffe bei Einwirkungen von außen, z.B. Korrosion, Herunterfallen, usw. von einem Fachmann durchgeprüft werden muss.
Unsachgemäße Eingriffe in den Mechanismus, durch Gewalt hervorgerufene Beschädigungen und Veränderungen durch Dritte entbinden den Hersteller von jeglichen Gewährleistungsansprüchen. Arbeiten an Waffen dürfen nur von autorisierten Fachleuten vorgenommen werden.

Inhalt

Seite

Bedienelemente.....1
Allgemeines.....2
Handhabung der Sicherungen.....3
Prüfungen 4
Laden der Waffe.....5
Einführen der ersten Patrone.....5
Entspannen des Hahnes.....6
Spannanzeige.....6
Waffe bei leergeschossenem Magazin.....6
Entladen der Waffe.....7
Schaftverlängerung.....8
Demontage.....8-9
Montage.....9
Visierung.....10
Reinigen der Waffe.....10
Aufbewahrung.....11
Reparatur 11
Garantie 11
Technische Daten.....11
Einzelteile.....12
Explosionszeichnung.....13
Sonderzubehör.....14-15

VORSICHT: Das Gewehr kann durch das Bullpup-System ausschließlich in der jeweiligen Bauweise geschossen werden. Ein Linkshändergewehr darf nur links und ein Rechthändergewehr darf nur rechts in Anschlag genommen werden! Sonst können durch herausgeworfene Patronen und durch Zurückschlagen des Durchladehebels Verletzungen im Gesicht entstehen.

Handhabung der Sicherungen (Sicherungsmechanismen)

1. Abzugsicherung

Um die Waffe zu sichern, schieben Sie den Sicherungsschieber wie in Bild 1 dargestellt, in die vordere Stellung. Im ungesicherten Zustand sind zwei rote Fahnen und ein roter Punkt vor der Schiebesicherung (siehe Bild 2) zu sehen.

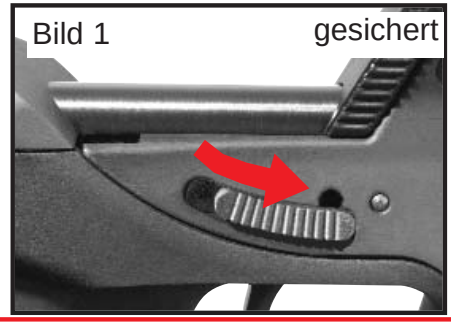

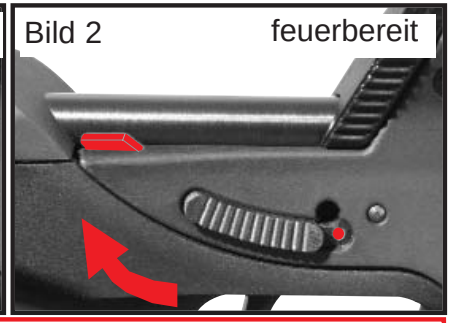

VORSICHT: Es ist zu empfehlen, sich zur Gewohnheit zu machen, die Sicherung stets in der Stellung gesichert stehen zu lassen, bis geschossen werden soll.

2. Abzugschloss

Mit dem beiliegenden Schlüssel verriegeln Sie das Abzugsystem des G22. Ohne den Schlüssel lässt sich die Waffe nicht entsichern. Sie schützen Ihre Waffe so vor unbefugter Benutzung (Bild 3). Bei waagerechter Position des Schlüssels ist die Sicherung zum Entsichern freigegeben, bei senkrechter Position ist die Waffe blockiert. Wichtig: Die Waffe kann nur verriegelt werden wenn diese gesichert ist!

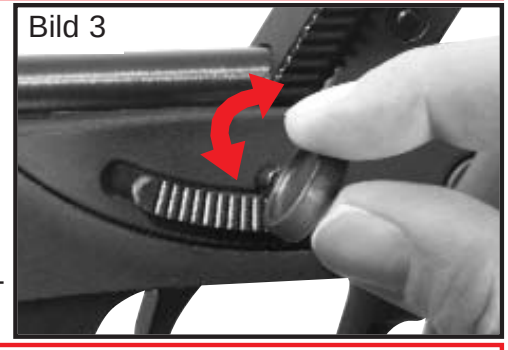

3. Magazinsicherung

Ohne eingerastetes Magazin ist das G22 durch die Magazinsicherung gegen Schussabgabe gesichert. Eine Patrone im Patronenlager kann nicht gezündet werden.

Falls Sie das Magazin entnehmen und nicht weiterschießen wollen, überprüfen Sie trotz Sicherung, ob sich noch eine Patrone im Patronenlager befindet!

ACHTUNG: Alle Sicherungen sind mechanisch, und der Schütze ist der einzige, der die Waffe sichert oder entsichert. VERLASSEN SIE SICH NIE AUF MECHANISCHE SICHERUNGEN
- denken Sie vorausschauend und vermeiden Sie Situationen, die zu einem Unfall führen könnten!

Prüfungen vor Gebrauch



Stellen Sie sicher, dass das Gewehr vor der Prüfung gesichert und entladen ist (Lauf frei, Patronenlager frei, Magazin leer).

Funktionsprüfung

1. Verschlussfunktion: Magazin entnehmen, Verschluss mit Hilfe des Durchladehebels bis zum Anschlag zurückziehen. Nach Loslassen des Verschlusses muss ihn die Schließfeder wieder in seine vordere Stellung bringen.
2. Verschlussfanghebel: Leeres Magazin einsetzen, Verschluss mit Hilfe des Durchladehebels bis zum Anschlag zurückziehen. Der Verschluss muss in hinterer Stellung gefangen werden.
3. Magazinsicherung: Magazin entnehmen,Verschluss mit Hilfe des Durchladehebels etwas zurückziehen, Verschluss nach vorne gleiten lassen. Waffe entsichern und Abzug betätigen.
   Der Schlagmechanismus darf nicht ausgelöst werden.
4. Entspannen: Zum Entspannen, leeres Magazin einsetzen und Abzug betätigen. Der Schlagmechanismus muss auslösen WICHTIG: Vergewissern Sie sich das sich keine Patrone mehr in der Waffe befindet!
   Anschließend Abzug betätigen.

Prüfung nach Gebrauch



Vergewissern Sie sich, dass das Gewehr nach Gebrauch gesichert, entladen (Lauf und Patronenlager frei) und das Magazin leer ist. Hahn entspannen.

ACHTUNG: Lesen Sie die Bedienungsanleitung vollständig durch, bevor Sie Ihre Waffe laden.
Um Schäden an Personen und der Waffe zu vermeiden ist nur Munition zu verwenden, die dem SAAMI bzw. dem CIP-Standard entspricht.

Laden der Waffe

Sichern Sie die Waffe.
Magazinhalter drücken und leeres Magazin herausnehmen (Bild 4).
Drücken Sie mit dem seitlichen Knopf den Zubringer nach unten und schieben Sie die Patrone unter die Magazinlippen (Bild 5). Keine Gewalt anwenden. Beschädigte Magazinlippen führen zu Funktionsstörungen und damit zum Ausfall der Waffe. Beim Entleeren des Magazins Patronen einzeln nach vorne herausschieben. Gefülltes Magazin langsam bis zum Einrasten des Magazinhalters in das Gewehr einschieben (Bild 6).

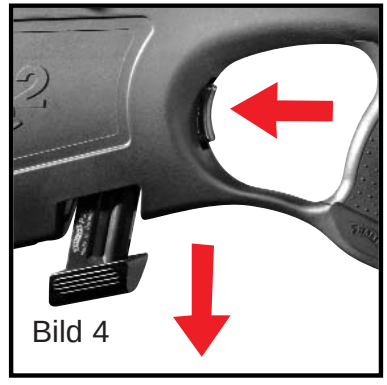
Bild 4

ACHTUNG! Zu schnelles oder kraftvolles Einführen des Magazins in den Magazinschacht kann zum Aufstellen der obersten Patrone und damit zu Ladehemmungen führen.

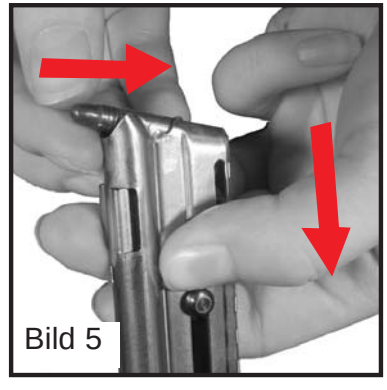
Bild 5

Das Ersatzmagazin ist im Hinterschaft nicht arretiert, es kann durch einfaches herausziehen entnommen werden.

Einführen der ersten Patrone in das Patronenlager

Waffe in die Hand nehmen und dabei schräg nach unten halten, so dass eine Gefährdung von Personen ausgeschlossen ist. Verschluss mit Hilfe des Durchladehebels ganz zurückziehen und loslassen. Der Verschluss schnellt nach vorne, die erste Patrone wird in das Patronenlager eingeführt, der Hahn ist gespannt.
Lassen Sie die Waffe gesichert, bis geschossen werden soll.



Bild 6

ACHTUNG! Keinen Finger am Abzug, Sicherheit beachten, das Gewehr ist fertig geladen.

Entspannen des Hahnes

Sichern Sie Ihre Waffe. Vergewissern Sie sich, dass die Waffe entladen ist, indem Sie den Verschluss mit Hilfe des Durchladehebels nach hinten ziehen. Eine Patrone würde durch die Bewegung ausgeworfen. Vergewissern Sie sich, dass sich keine Patrone mehr in der Waffe befindet.
Entsichern Sie und betätigen Sie nun den Abzug.

Zum Entspannen und zum Entfernen des Magazins ist die Waffe so zu halten, daß eine Gefährdung von Personen ausgeschlossen ist.

Spannanzeige

Das G22 verfügt über eine Spannanzeige.
Um zu erkennen ob der Hahn gespannt ist, schauen Sie in das Fenster des Durchladehebels.
Kann man eine rote Markierung erkennen, so ist der Hahn gespannt! (siehe Bild 7)
Kann man einen weißen Punkt erkennen, ist der Hahn entspannt! (siehe Bild 8)

Bild 7



Bild 8



Waffe bei leergeschossenem Magazin

Nach dem Verschießen der letzten Patrone wird der Verschluss durch den Verschlussfanghebel in geöffneter Stellung gehalten. Sichern Sie Ihre Waffe. Nehmen Sie die Waffe in die Schießhand und halten Sie sie schräg nach unten, so dass eine Gefährdung von Personen ausgeschlossen ist.
Soll weitergeschossen werden, leeres Magazin durch ein gefülltes Magazin ersetzen. Durch kurzes Zurückziehen am Durchladehebel schnellt der Verschluss nach vorne und lädt die erste Patrone ins Patronenlager.

ACHTUNG! Dabei keinen Finger am Abzug, Sicherheit beachten, das Gewehr ist fertig geladen.

Wird nicht weitergeschossen, Waffe sichern, Magazin herausnehmen, überprüfen, daß sich keine Patrone mehr im Patronenlager befindet, leeres Magazin einsetzen und Hahn durch Betätigen des Abzugs entspannen.

Entladen der Waffe

Waffe sichern. Magazin entnehmen und den Verschluss bis zum Anschlag zurückziehen.
Die im Patronenlager befindliche Patrone wird ausgezogen und ausgeworfen.



Sichtkontrolle ob Lauf frei!

Verschluss vorgleiten lassen, leeres Magazin einsetzen und Hahn durch Betätigen des Abzugs entspannen.

Zerlegen und Zusammensetzen der Waffe

Die Waffe darf nicht weiter demontiert werden, als in vorliegender Bedienungsanleitung angeführt. Weitere Demontage, unsachgemäße Montage und Nichtbeachtung der Bedienungsanleitung entbinden den Hersteller hinsichtlich entstandener Personen- und Sachschäden von jeglichen Gewährleistungsansprüchen.



Dazu Waffe sichern, Magazin herausnehmen und kontrollieren, ob die Waffe entladen ist.

Schaft verlängern / verkürzen

Um die Länge des Gewehrschaftes dem Schützen anzupassen, kann man verschiedene Distanzstücke am Hinterschaft anbringen oder abmontieren.
Lösen Sie die Schrauben (am Hinterschaft). Setzen Sie nun die gewünschte Anzahl an Distanzstücken (0, 1 oder 2) an den Hinterschaft und befestigen Sie diese mit den jeweiligen Schrauben (siehe Bilder 9 bis 12).

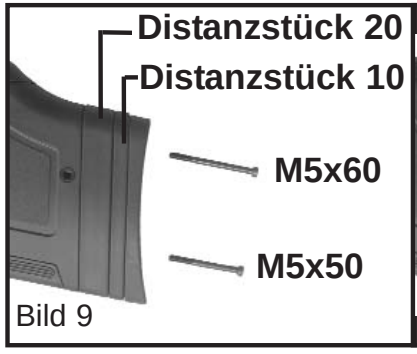

Bild 9

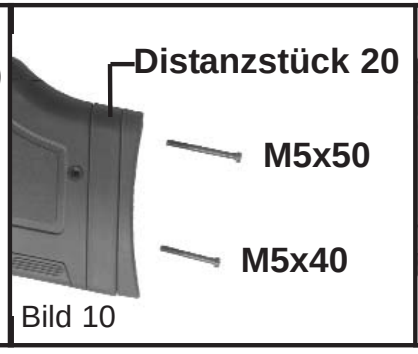

Bild 10

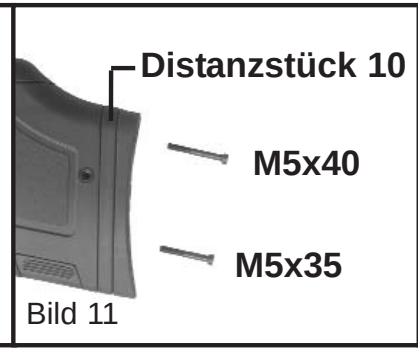

Bild 11

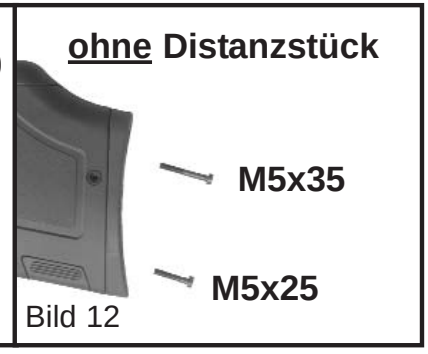

Bild 12

Demontage

Um das System und den Verschluss zu reinigen müssen einige Teile demontiert werden.
Lösen Sie zunächst die Innensechskantschraube unten am Hinterschaft (siehe Bild 13), entfernen Sie den Querstift oberhalb der Sicherung (siehe Bild 14) und ziehen Sie den Hinterschaft senkrecht nach unten ab.
Lösen Sie die Abzugstange aus der Schubstange, wie in Bild 15 gezeigt.

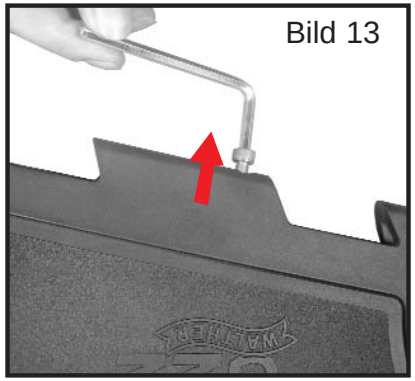
Bild 13

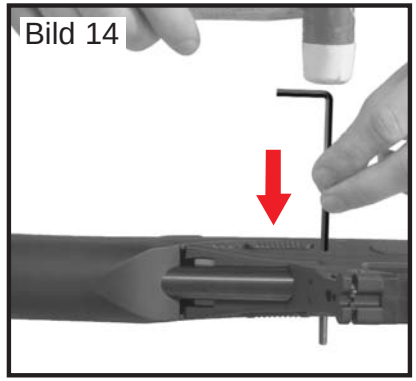
Bild 14

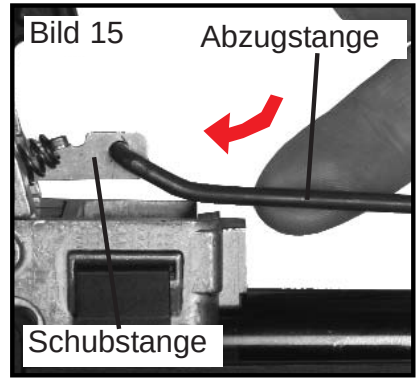

Bild 15

Entfernen Sie die beiden Stifte die das System mit dem Verschlussgehäuse verbinden (siehe Bild 16) und ziehen Sie das System senkrecht nach unten ab.
Vorsicht: Die Feder der Magazinsicherung (Bild 17) und der Verschlussfanghebel mit Feder (Bild 18) und könnten herausfallen. Beide müssen festgehalten werden (siehe Bild 19)!
Anschließend können Sie das Schaftoberteil senkrecht nach oben abziehen.
Nun sind der Auswurffensterrahmen, die beiden Einleger und der Auswerfer lose und können abgenommen werden.
Um den Lauf zu reinigen, müssen Sie an dem Durchladehebel ziehen (siehe Bild 20).

Bild 16

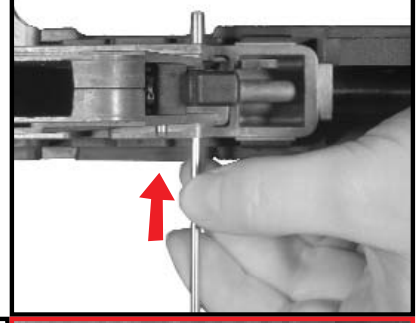

Bild 17

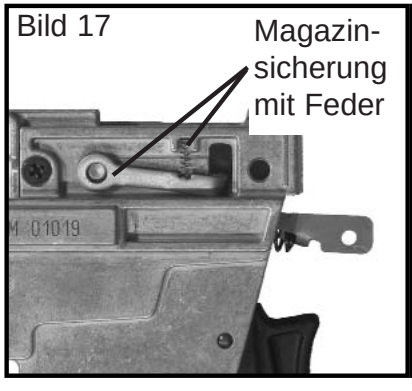

Bild 18

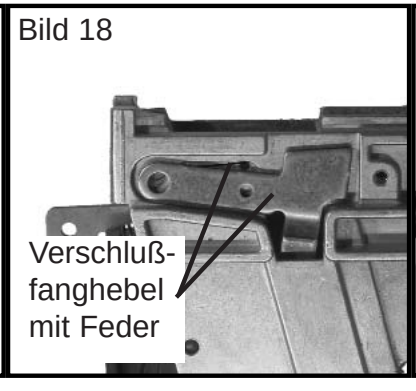

Bild 19

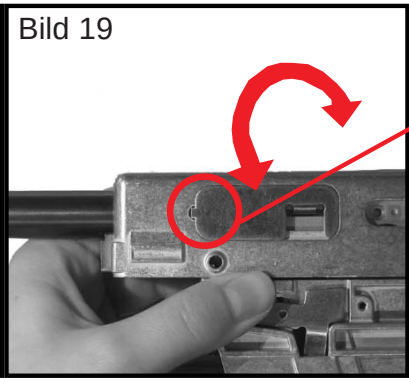

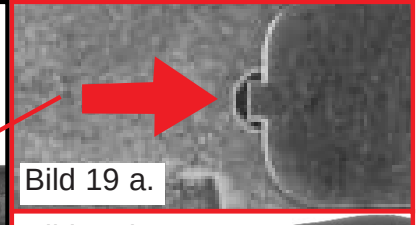

Bild 19 b.

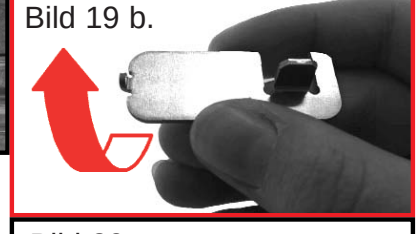

Montage

Bei der weiteren Montage ist in umgekehrter Reihenfolge wie die Demontage zu verfahren. Achten Sie auf den korrekten Sitz der Feder an der Magazinsicherung (Bild 17) und des Verschlußfanghebels mit Feder (Bild 18). Beim Einlegen des Auswerfers muss beachtet werden, dass die Nase des Auswerfers in der Aussparung im Verschlussgehäuse sitzt siehe (Bild 19 a./b.)!
Der Hahn muss beim Wiedereinbau des Systems gespannt sein.

Bild 20



Der Falsche Einbau des Auswerfers kann zu Fehlfunktion der Waffe und zu Verletzungen führen! Deshalb unbedingt auf den korrekten Sitz des Auswerfers achten (siehe Bild 19 a.)

Ein Rechthändergewehr darf niemals als Linkshändergewehr benutzt werden! Dies kann durch ausgeworfene Patronen und durch Zurückschlagen des Durchladehebels zu Verletzungen im Gesicht führen.

Visierung

Bei dem G22 gibt es die Möglichkeit Unterschiede in Munition und Schussweite auszugleichen.
Hierzu dreht man die (in dem Kimmenträger verstiftete) Kimmenscheibe (Bild 21) und kann somit sechs verschiedene Höheneinstellungen an der Kimme vornehmen. Die aktuelle Einstellung können Sie an der Scheibe ablesen (Stufe 1 - 6).
Um ein Zielfernrohr oder ähnliches Zubehör auf das Weaver-Profil aufzubringen, kann man die Kimme durch einfaches herunterschieben versenken (siehe Bild 22).

Bild 21

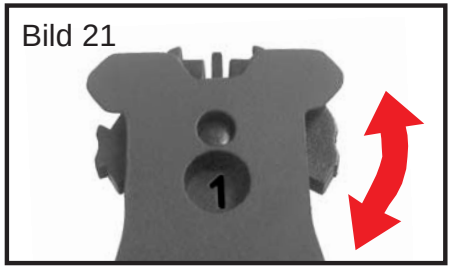

Bild 22

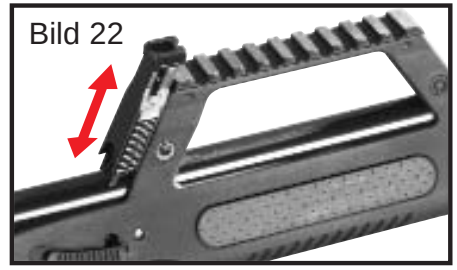

Reinigen der Waffe

Um die Funktionssicherheit zu erhalten und die Lebensdauer zu erhöhen, sollte die Waffe regelmäßig gereinigt und gepflegt werden.

Sichern Sie Ihre Waffe, Magazin entnehmen.

Waffe demontieren und verschmutzte Teile an Verschluss, Magazinlippen, Zubringer und Verschlußgehäuse mit Reinigungsbürste und Putzlappen säubern. Reinigung des Laufes mit handelsüblichen Reinigungsbürsten und -dochten. Metallteile leicht einölen. Waffe wieder montieren und auf Gängigkeit und einwandfreie Funktion überprüfen.

Aufbewahrung



Niemals eine geladene Waffe liegenlassen!

Aufbewahrung und Lagerung Ihrer Waffe sollten nur in ungeladenem und gesichertem Zustand und mit abgesperrtem Abzugschloss geschehen. Waffe von Kindern und ungeübten Benutzern fernhalten. Munition muss getrennt von der Waffe aufbewahrt werden. Die gesetzlichen Bestimmungen dazu sind zu beachten!

Reparatur von Walther Waffen

ACHTUNG! Eine Waffe, die nicht einwandfrei funktioniert, ist gefährlich. Sie sollte sicher aufbewahrt werden, damit sie niemand benutzt, bevor sie repariert wurde. Reparaturen dürfen nach den gesetzlichen Bestimmungen nur von einem qualifizierten Fachhändler durchgeführt werden.



Lassen Sie die Waffe nur von einem autorisierten Fachhändler/Büchsenmacher überprüfen und reparieren!

Garantie bei Walther Waffen

Innerhalb eines Jahres ab Kaufdatum repariert oder ersetzt die Fa. Walther Ihre Waffe kostenlos, falls der Defekt nicht durch Eigenverschulden aufgetreten ist. Bitte geben Sie die Waffe einem autorisierten Händler, beschreiben Sie ihm das Problem und fügen Sie den entsprechenden Kaufbeleg bei.



WICHTIG! Wenn Sie Ihre Waffe transportieren, vergewissern Sie sich, dass die Waffe gesichert und entladen ist.

Technische Daten

Kaliber	.22 l.r.
Verriegelungsart	Feder-Masse-Verschluss
Abzug	Druckpunktabzug
Abzugkraft	ca. 800g
Magazinkapazität	10 Schuss
Maße (L/H/B)	720-750/220/55
Lauflänge	508mm
Visierlänge	ca.280mm
Kimmenbreite	2mm
Kornbreite	2.5mm
Gewicht (ohne Magazin)	2600g
Gewicht Magazin (leer):	50g

Standardzubehör:

- Walther G22
- 2 Magazine
- Gebrauchsanleitung
- Schlüssel für Abzugschloss
- Distanzstück 20
- Distanzstück 10
- Innensechskantschraube M5x60; M5x35; M5x25
- Innensechskantschlüssel M5
- Innensechskantschlüssel M3
- Maulschlüssel SW13

Einzelteile

Pos.	Benennung	Artikel-Nr.:
1	Hinterschaft, schwarz	269 53 16
	Hinterschaft, grün	269 94 60
2	Vorderschaft, schwarz	269 53 24
	Vorderschaft, grün	269 94 78
3	Schaftoberteil, schwarz	269 53 32
	Schaftoberteil, grün	269 94 86
4	Schaftkappe	269 53 41
5	Griffrücken	269 53 59
6	Schafteinleger	269 53 67
7	Systemgehäuse	269 53 75
8	Systemgehäuse	269 53 83
9	Unterbrecher	269 53 91
10	Magazinhalterträger	269 54 01
11	Hahn	269 54 13
12	Abzugstollen	269 54 21
13	Schlagstange	269 54 30
14	Schubstange	269 54 48
15	Verschlussfanghebel	269 54 56
16	Schlagstangenaufnehmer	269 54 64
17	Druckfeder f.Unterbrecher	269 54 72
18	Druckfeder f.Abzugstollen	269 54 81
19	Druckfeder f.Magazinhalter	269 54 99
20	Druckfeder f.Schlagstange	269 55 02
21	Druckfeder f.Schubstange	269 55 11
22	Senkschraube	266 05 12
23	Mutter	269 55 29
24	Stif f. Abzugstollen	269 55 37
25	Stift f. Hahn	269 55 45
26	Magazinführung	269 55 53
27	Innensechskantschr. flach	269 55 61
28	Distanzstückträger	269 55 70
29	Distanzstück 20	269 55 88
30	Distanzstück 10	269 55 96
31	Sicherungshebel links	269 56 00
32	Sicherungshebel rechts	269 56 18
33	Flachkopfschraube M4x14	269 56 26

Pos.	Benennung	Artikel-Nr.:
34	Gewindebuchse	269 56 34
35	Spiralspannstift	269 56 42
36	Stift für Magazinhalter	266 08 90
37	Magazinsicherung	269 56 69
38	Magazinhalterblech	269 56 77
39	Einleger f.Durchladehebel	269 56 85
40	Einleger f. Auswurffenster	269 56 93
41	Auswurffensterrahmen	269 57 07
42	Befestigungshülse hinten	269 57 15
43	Befestigungshülse vorn	269 57 23
44	Innensechskantschr. flach	269 57 31
45	Innensechskantschr. flach	269 57 40
46	Innensechskantschr. flach	269 57 58
47	Innensechskantschr. flach	269 57 66
48	Schlüssel	269 57 74
49	Zylinderstift	269 57 82
50	Befestigungsgegenlager	269 57 91
51	Zylinderstift	270 38 66
52	Druckf.f.Magazinsicherung	269 58 04
53	Feder f. Verschlussfangh.	269 58 12
55	Trockentrainer	260 83 32
56	Verschluss	269 58 21
57	Verschlussgehäuse	269 58 39
58	Laufbefestigung	269 58 47
59	Rückstoßdämpfer	269 58 55
60	Auswerfer	269 58 63
61	Auszieher	269 58 71
62	Schlagbolzen	269 58 80
63	Federführungsstange	269 58 98
64	Durchladehebel	269 59 01
65	Druckfeder f. Schlagbolzen	269 59 10
66	Druckfeder f. Verschluss	269 59 28
67	Schraube	269 59 36
68	Stift f. Verschlussgehäuse	269 59 44
69	Schraube f.Durchladeheb.	269 59 52
70	Spiralspannstift	269 59 61

Pos.	Benennung	Artikel-Nr.:
71	Stift f. Auszieher	266 09 20
72	Auszieherfeder	266 09 11
73	Lauf 20” m. Gewinde	269 59 87
74	Mündungsmutter	269 59 95
75	Abzugträger	269 60 02
76	Abzug	269 60 11
77	Abzugstange	269 60 29
78	Abzugschloss	269 60 37
79	Feder	269 60 45
80	Madenschr.f. Abzugträger	269 60 53
81	Sicherung	269 60 61
82	Stift f. Sicherung	269 60 70
83	Sicherungsfahne	269 60 88
84	Kugel	269 60 96
85	Feder	269 61 00
86	Maulschlüssel SW13	269 61 18
87	Magazinschuh	269 61 26
88	Zubringer	269 61 34
89	Plättchen	269 61 42
90	Magazinrohr	266 11 36
91	Magazinknopf	266 11 52
92	Magazinfeder	269 67 38
93	Kornträger	269 61 69
94	Korn	269 61 77
95	Korn 2	269 93 97
96	Visier	270 38 74
97	Hülse, kurz	269 67 54
98	Hülse, lang	269 67 46
99	Flachkopfschraube M4x12	270 43 07

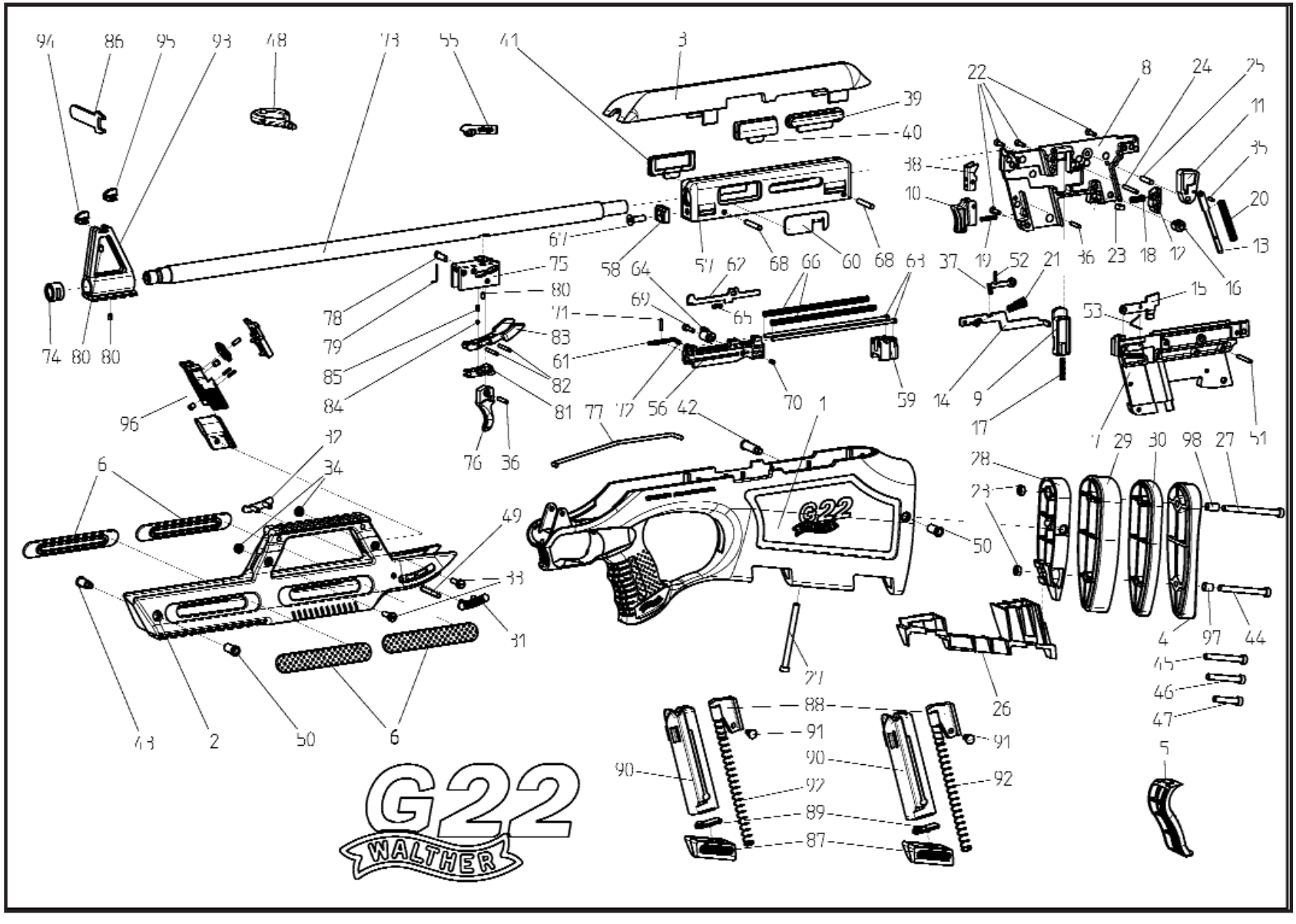
G22
WALTHER

Sonderzubehör



Zielfernrohr
(3-9x40 Abs. 8 Leuchtpunkt)
(ohne Montage)
Art.-Nr.: 2.1503

Zielfernrohr
(3-9x40 RA Abs. Mil.Dot)

Art.-Nr.: 269 27 32

Schalldämpfer SD22
(mit Adapter)

Art.-Nr.: 267 61 33



Magazin, 10 Schuss
Art.-Nr.: 269 28 13



Magazin, 2 Schuss
(ohne Abbildung)
Art.-Nr.: 269 44 84

Sonderzubehör

Point Sight PS22
(mit Montage)

Art.-Nr.: 269 35 00



Tactical Softbag
(ohne Zubehör)

Art.-Nr.: 269 27 59



Red Dot Top Point II
(mit Ringmontage)

Art.-Nr.: 267 61 50



Gewehrriemen

Art.-Nr.: 269 27 75



Laser

Art.-Nr.: 269 27 41



Carl Walther GmbH - Sportwaffen

Marketing:
Vertrieb:
Postfach 2740
D - 59717 Arnsberg
Donnerfeld 2
D - 59757 Arnsberg

Tel. 02932 / 638 100
Fax 02932 / 638 149

Technik:
Service:
Postfach 4325
D - 89033 Ulm
Karlstraße 33
D - 89073 Ulm

Tel. 0731 / 1539 - 0
Fax 0731 / 1539 - 170

Technische Aenderungen vorbehalten.
269 62 74.04-04.1,0.18
April 2004 - Rev. A